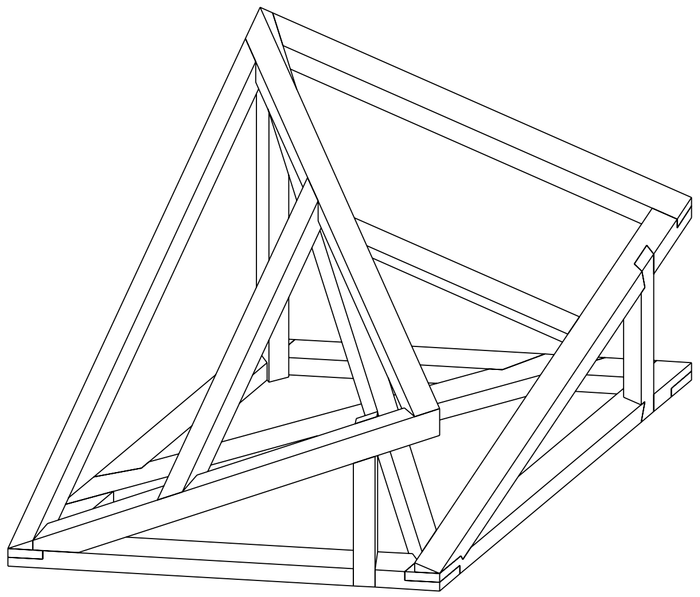

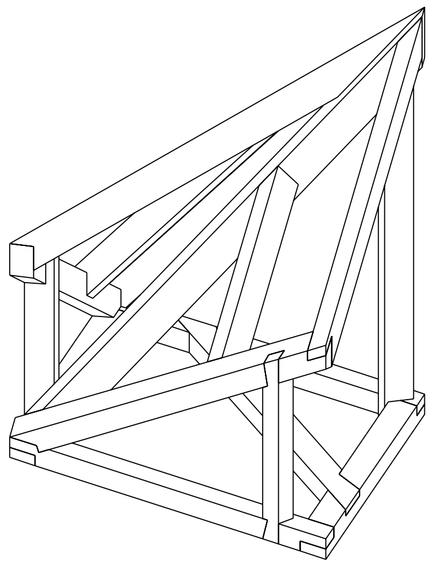

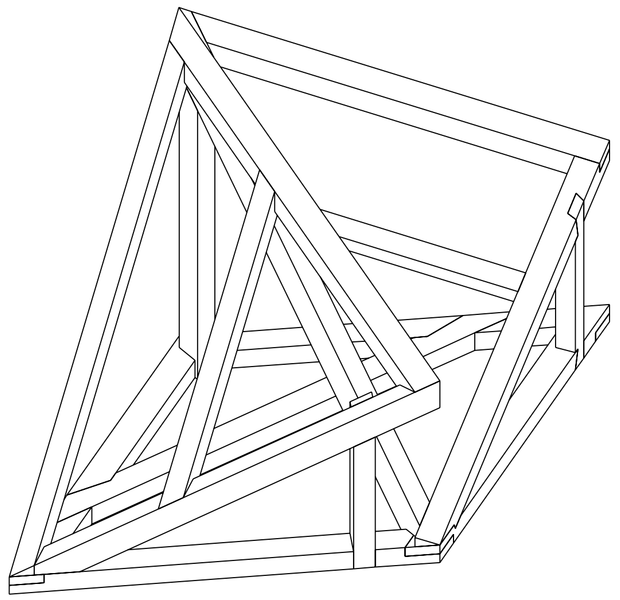

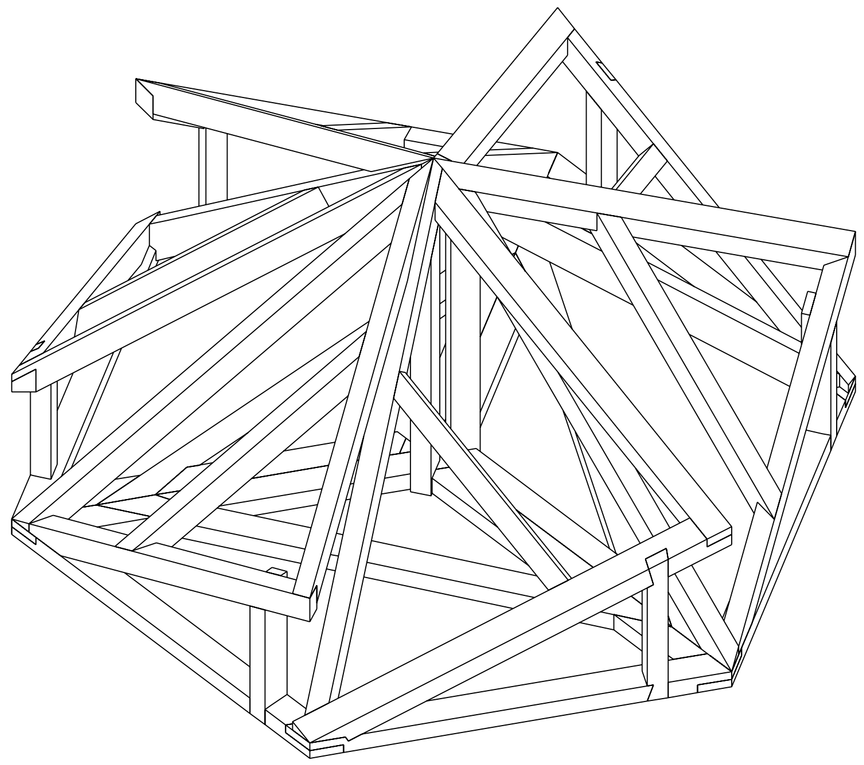

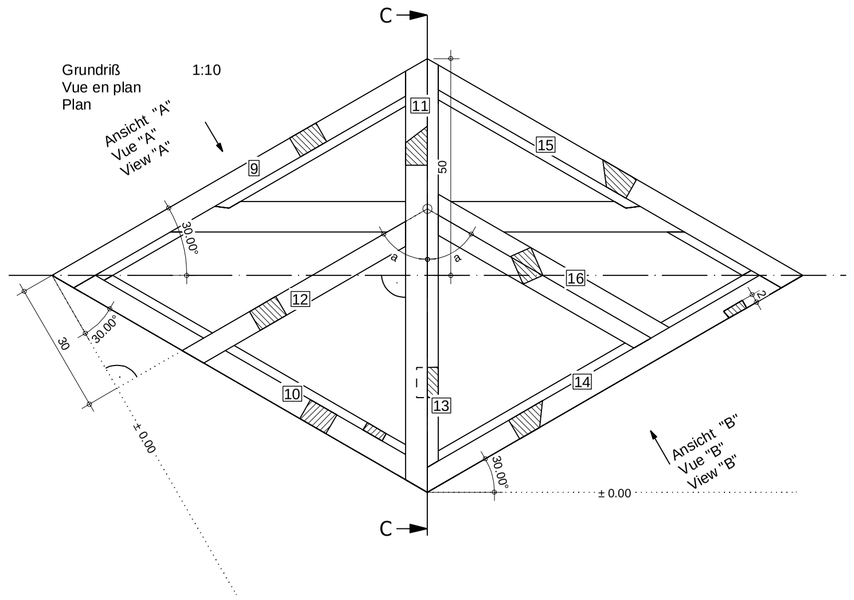

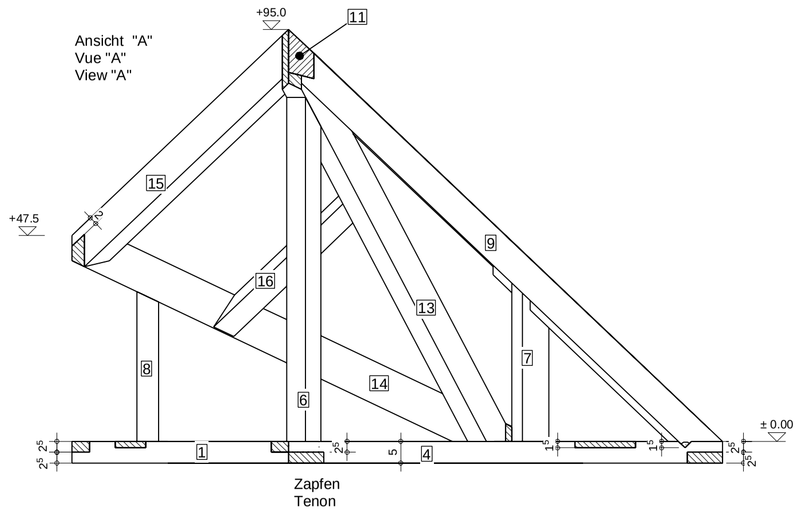

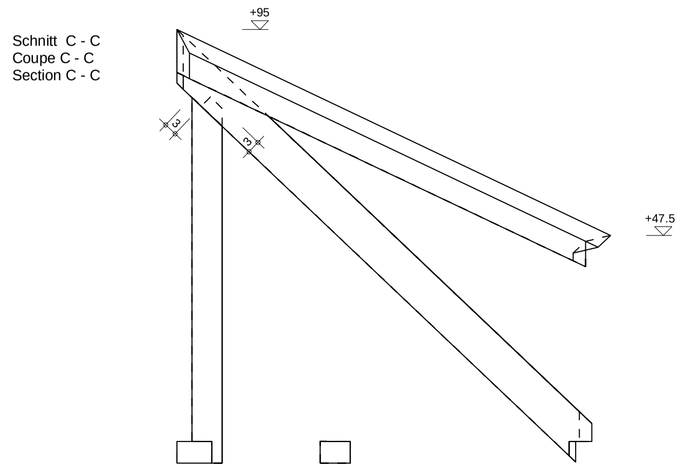

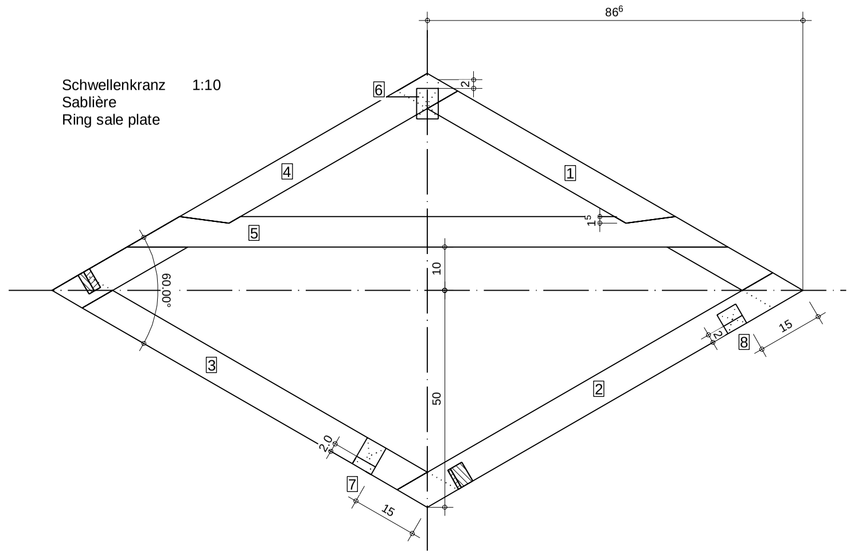

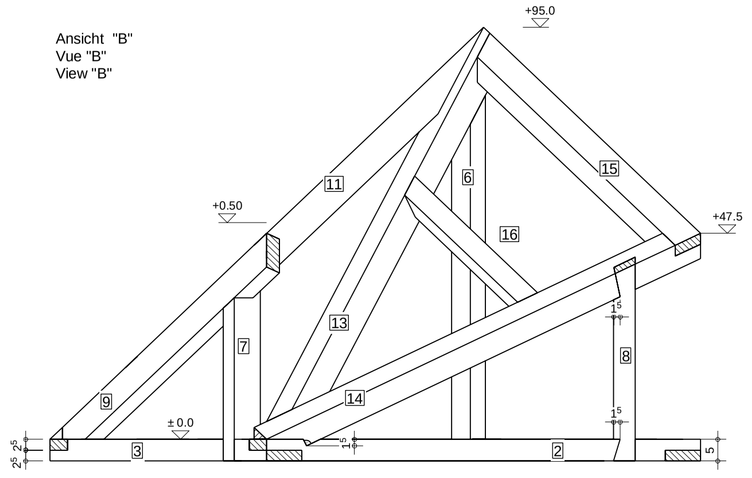

10. Concours Européen des Jeunes Charpentiers
10. European Competition of the young carpenters
10. Europäischer Wettbewerb der jungen Zimmermänner

31 Januar - 3 Februar 2012 - STUTTGART - Germany

échelle / Maßstab / scale: 1 : 10
Einladungswettbewerb

Signature des experts:

Temps: 16 heures
Zeit: 16 studen
Time: 16 hours

N° du candidat:

Signature du chef expert: